CLAPETS ANTI-RETOUR DE SECURITE' CERTIFIEES ATEX - SNR Ø 100 ÷ 700

CE 1370 EPT 18 ATEX 3028 X Ex II D

Les clapets anti-retour de securité sont passives et **CERTIFIÉES ATEX EN 16447** contre la propagation de l'explosion dans les conduites d'aspiration. Les clapets représentent la solution la plus fiable pour protéger les installations et éviter les retours de surpression en bloquant l'effect explosif dans la ligne d'aspiration. Les clapets sont construites en acier pient standard **RAL 3020** ou en acier INOX AISI 304 ou AISI 316, soudeé dans tous les joints et structure renforcée pour supporter une pression élevée. Equipé de brides et de contre-brides plates compatibles DIN 24154-R1 à partir de Ø350-550-650-700 et d'un bloque de sécurité anti-ouverture. Un joint assure l'étanchéité en position fermée.

DONNÉES TECHNIQUES:

Tuyau: horizontale
Température de fonctionnement: de -20°C à +60°C
Type flux: flux d'aspiration
Type de poudre: non metallique
Volume minimum applicable: voir Vmin dans le tableau
Classe d'application: 2
Pred, max: 0,5 bar (7,25 PSI)
Pmax: 8.6 bar
MIE: 3÷10 mJ
MIT: 600 °C
Vitesse maximale d'air: 30m/s
Distance d'installation minimale et maximale (voir tableau, Lmin / L max)

ØSNR [mm]	Lmin [m]	Lmax [m]	Kst [bar*m/s]	Vmin [m³]	Perte de charge à 20 m/s [mm H_2O]
100	3	5	270	2,34	69,0
125	3	5	270	2,34	67,0
150	3	5	270	2,34	66,0
160	2	4	270	2,34	58,0
180	2	4	270	2,34	56,0
200	2	4	270	2,34	45,0
250	2	4	270	2,34	45,0
300	2	4	270	2,34	44,0
350	2	4	270	2,34	43,0
400	2	4	270	2,34	45,0
450	3	4	260	10	47,0
500	3	4	260	10	48,0
550	3	4	260	10	49,0
600	3	4	260	10	52,0
650	3	4	260	10	53,0
700	3	4	260	10	55,0

ACCESSOIRES SUR DEMANDE

Micro en position fermée
Détecteur de poussière capacitif
Joint en siliconcell
Système de nettoyage pneumatique
Réarmement pneumatique pour le bloque anti-ouverture

ØSNR [mm]	A [mm]	B [mm]	C [mm]	D [mm]	E [mm]	F [mm]	G [mm]	H [mm]	M [mm]	m [kg]
100	150	195	385	-	230	100	75	-	-	8
125	175	220	410	-	245	110	88	-	-	9
150	200	245	435	-	255	125	100	-	-	10
160	360	360	555	520	305	180	170	-	35	20
180	360	360	555	520	305	180	170	-	35	20
200	360	360	555	520	305	180	170	-	35	20
250	410	410	605	570	330	205	195	-	35	25
300	460	460	675	620	355	230	220	-	35	38
350	510	530	725	670	380	255	245	305	35	45
400	560	580	775	765	405	280	270	350	70	54
450	610	630	825	845	430	305	295	400	125	68
500	660	680	875	980	455	330	320	455	210	80
550	710	730	925	945	480	355	345	500	125	100
600	760	780	975	1040	505	380	370	550	170	115
650	810	830	1025	1130	530	405	395	605	210	125
700	860	880	1075	1235	555	430	420	655	260	135

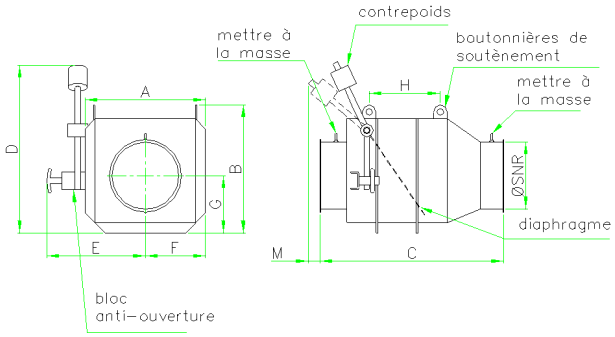

Schéma d'installation

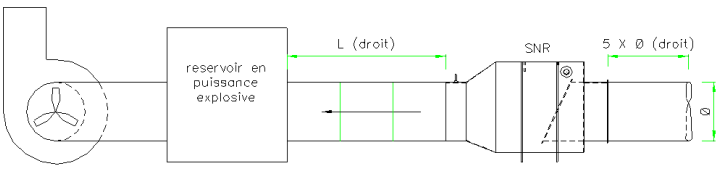

Via della Vittoria, 23/A - 31040 NERVESA DELLA BATTAGLIA (TV)
Tel. 0422/887386 - Fax 0422/887673
www.aircomsrl.it - email: aircomtv@aircomsrl.it