Attuatori lineari

Codice	Descrizione
EURO1	Attuatore lineare elettrico EURO1 CARATTERISTICHE TECNICHE -Corsa regolabile -Voltaggio: 230V AC 50 Hz / 24 Vdc -Potenza: 35 W -Fine corsa apertura e chiusura: elettronico –Grado di protezione (uso interno): IP55 -Temperatura di funzionamento: -10°C +40°C -Cavo: lunghezza 1,2mt -Corsa: vedere tabella lunghezze -Spinta: 450Nm -Viti di regolazione rotazione 0 - 90°

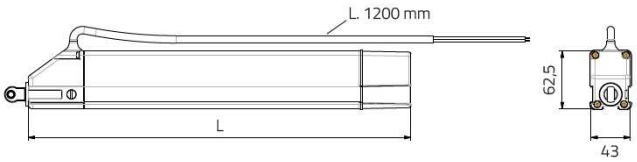

EURO1 - LUNGHEZZE LENGTHS

Corsa / Stroke	200 mm	L = 375 mm
Corsa / Stroke	300 mm	L = 415 mm
Corsa / Stroke	400 mm	L = 515 mm
Corsa / Stroke	500 mm	L = 615 mm

Codice	Descrizione
UCSMAX	Attuatore lineare elettrico CARATTERISTICHE TECNICHE -Trasmissione tramite stelo rigido -Voltaggio: 230V AC 50 Hz -Assorbimento (a carico max): 0,7 A -Fine corsa : Microinterruttori –Grado di protezione (uso interno): IP65 -Temperatura di funzionamento: -10°C +40°C -Cavo: lunghezza 1mt -Corsa: vedere tabella lunghezze -Velocità: 20mm/s -Protezione termica -Forza: 450N (180mm e 300mm) / 350N (500mm) Collegabile in parallelo Involucro in alluminio con finitura anodizzata

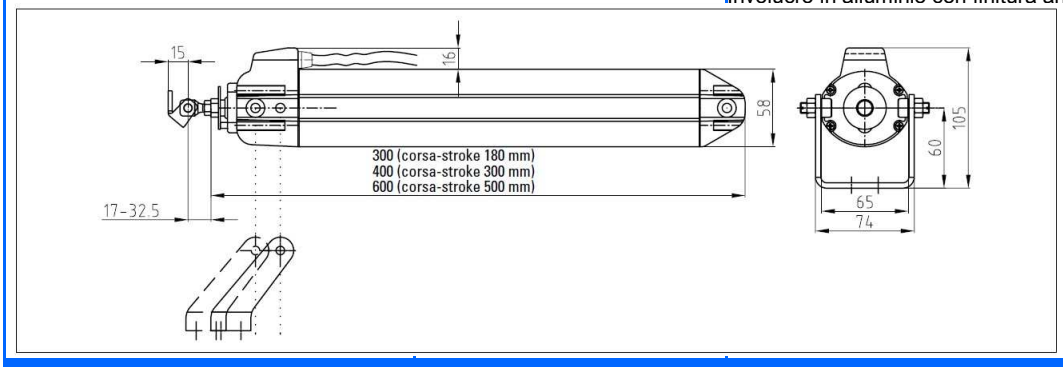

Via della Vittoria, 23/A - 31040 NERVESA DELLA BATTAGLIA (TV)
Tel. 0422/887386 - Fax 0422/887673
www.aircomsrl.it - email: aircomtv@aircomsrl.it