# CURVE STAMPATE

Curve stampate in lamiera zincata, spessore 0,7 mm
saldata laser a tenuta, lisce o con bordi

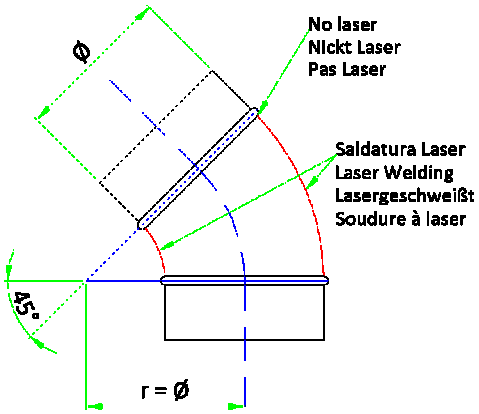


CUS 45°

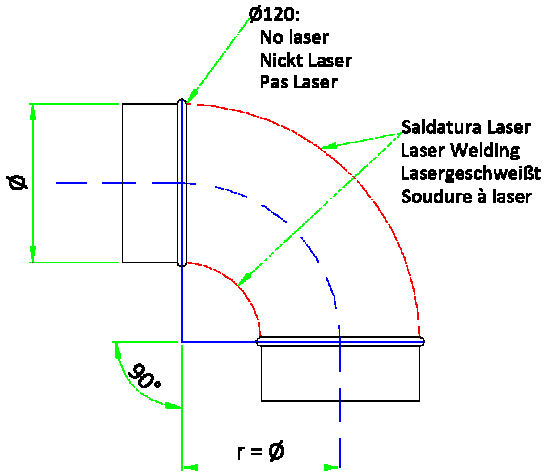


CUS 90°

Via della Vittoria, 23/A - 31040 NERVESA DELLA BATTAGLIA (TV)
Tel. 0422/887386 - Fax 0422/887673
www.aircomsrl.it - email: aircomtv@aircomsrl.it