SERRANDE A SCOMPARSA E NON RITORNO
APERTURA MANUALE

STANDARD o ATEX
II 2GDT6/T85° CX

SAS Ø 140÷600 mm

CARATTERISTICHE TECNICHE

Acciaio zincato o acciaio inox.
Le serrande a scomparsa hanno il pregio di lasciare completamente libera la sezione di passaggio in posizione aperta.
Il perno ruota su bronzine o cuscinetti. Velocità massima aria: 35 m/s.

ØSAS (mm)	Ø Perno (mm)	spessore diaframma (mm)	spessore corpo (mm)	rotazione perno su	Lunghezza leva (mm)
140÷180	16	3	1,5	bronzine	175
200÷280	16		1,5		330
300÷480	16		2		330
500÷560	20	4	3	cuscinetti	340
580	25		3		540
600	30		3		540

SAS Ø140÷180

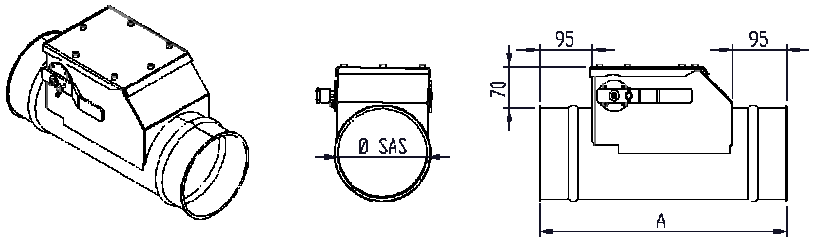

SAS Ø200÷480

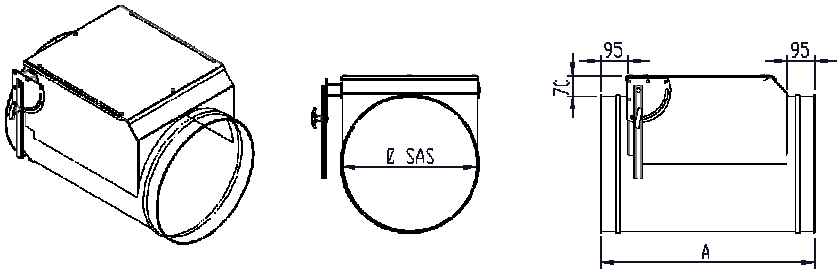

SAS Ø500÷600

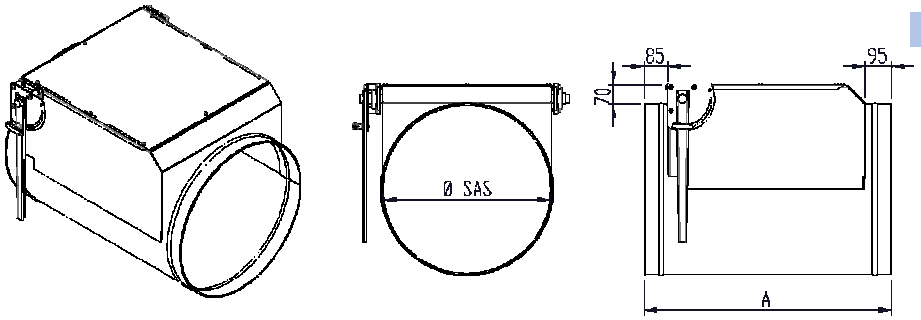

ØSAS (mm)	A(mm)
150	430
200	480
250	530
300	580
350	630
400	680
450	730
500	780
550	830
600	880

Via della Vittoria, 23/A - 31040 NERVESA DELLA BATTAGLIA (TV)
Tel. 0422/887386 - Fax 0422/887673
www.aircomsrl.it - email: aircomtv@aircomsrl.it