FLANGE STAMPATE

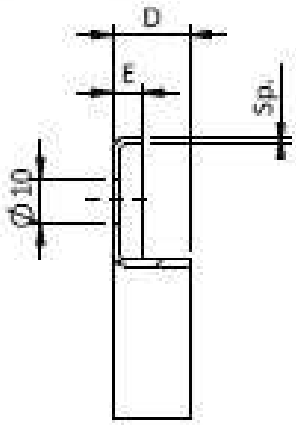

FLS Ø Acciaio Zincato **Sp.**15/10
FLS ØI Acciaio Inox **Sp.**12/10

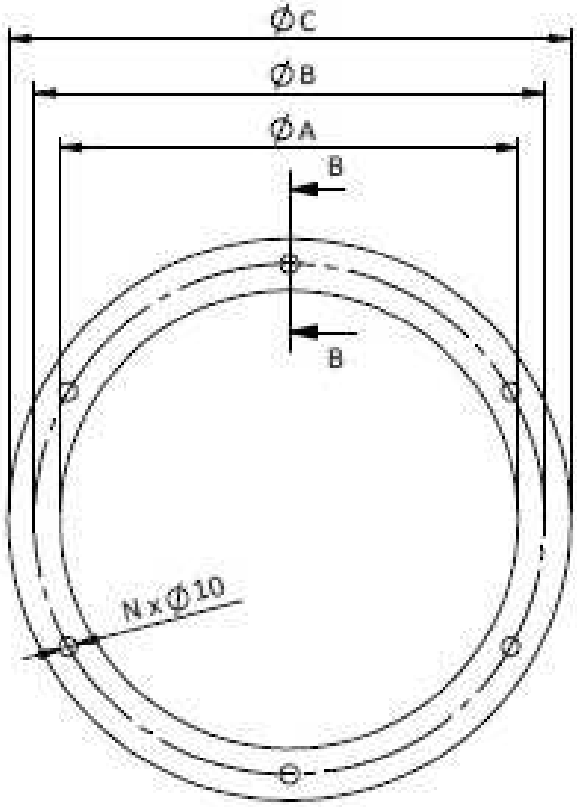

Ø FLS	Ø A	Ø B	Ø C	N	D	E
80	82	110	140	4	11,5	8
100	102	136	162	4	11	9,5
120	122	155	179	4	12	9,5
140	142	175	198	4	12	8
150	152	182	210	4	12,5	10
160	162	191	215	5	12,5	6,5
180	182	212	239	5	12,5	8
200	202	233	259	6	17	7
220	222	251	279	6	17,5	6,5
240	242	275	300	6	13	8
250	252	281	309	6	17	6,5
260	262	294	319	6	12,5	7,5
280	282	310	339	6	13	7,5
300	302	330	359	6	17	7
320	322	351	380	8	15	7,5
350	352	382	410	8	14,5	9,5
380	382	410	439	8	11,5	9,5
400	402	433	461	8	12	10
420	422	453	477	8	13,5	8
450	452	480	515	10	15,5	8
480	482	514	544	10	12	10
500	502	533	562	10	21	7
520	522	555	587	12	17,5	7
550	552	585	614	12	17,5	8,5
580	582	614	645	12	17	8
600	602	633	663	14	20,5	13

Via della Vittoria, 23/A - 31040 NERVESA DELLA BATTAGLIA (TV)
Tel. 0422/887386 - Fax 0422/887673
www.aircomsrl.it - email: aircomtv@aircomsrl.it