SMOOTH FLANGES

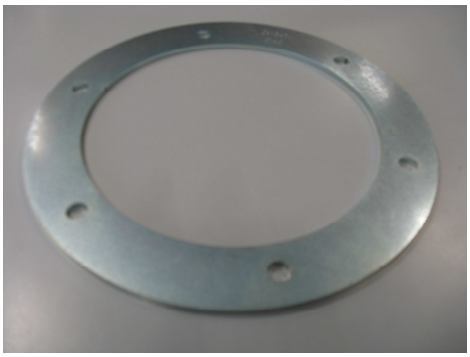

FL Ø : Galvanized Steel
FL Ø I: Stainless Steel

ØFL	A	B	C	D	E	F
80*	**84**	**112**	**4**	**30**	**10**	**4**
100*	104	132	4	30	10	4
120	124	153	4	30	10	4
125*	**129**	**157**	**4**	**30**	**10**	**4**
140*	**144**	**172**	**4**	**30**	**10**	**6**
150*	**154**	**185**	**4**	**30**	**10**	**6**
160*	**164**	**192**	**4**	**30**	**10**	**6**
180*	**184**	**212**	**4**	**30**	**10**	**6**
200*	**204**	**233**	**4**	**30**	**10**	**6**
220	224	253	5	30	10	6
240	244	273	5	30	10	6
250*	**254**	**283**	**5**	**30**	**10**	**6**
260	264	293	5	30	10	6
280*	**284**	**317**	**5**	**30**	**10**	**8**
300*	**304**	**339**	**5**	**35**	**10**	**8**
315*	**319**	**352**	**5**	**35**	**10**	**8**
320	324	358	5	35	10	8
330	334	368	5	35	10	8
340	344	378	5	35	10	8
350	354	388	5	35	10	8
355*	**359**	**392**	**5**	**35**	**10**	**8**
360	364	398	5	35	10	8
380	384	418	5	35	10	8
400*	**405**	**438**	**5**	**35**	**10**	**8**
420	425	458	5	35	10	8
440	445	478	5	35	10	8
450*	**455**	**488**	**5**	**35**	**10**	**8**
460	465	498	5	35	10	10
480	485	518	5	35	10	10
500*	**506**	**538**	**5**	**35**	**10**	**12**
520	526	558	5	35	12	12
525	531	563	5	35	12	12
540	546	578	5	35	12	12
550	556	588	5	35	12	12
560*	**566**	**600**	**5**	**35**	**12**	**12**
580	586	618	5	35	12	12
600*	**606**	**641**	**6**	**40**	**12**	**12**
620	626	663	6	40	12	14
630*	**636**	**670**	**6**	**40**	**12**	**12**
640	646	683	6	40	12	14
650	656	693	6	40	12	14
700	706	743	6	40	12	14
710*	**716**	**750**	**6**	**40**	**12**	**12**
740	746	783	6	40	12	14
750	756	793	6	40	12	14
800*	**806**	**840**	**6**	**40**	**12**	**16**
820	826	863	6	40	12	14
850	856	893	6	40	12	14
880	886	923	6	40	12	14
900*	**906**	**940**	**6**	**40**	**12**	**16**
950	956	993	6	40	12	16
1000*	**1006**	**1041**	**6**	**50**	**12**	**16**

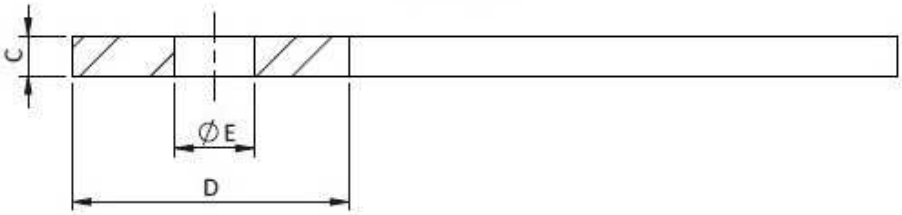

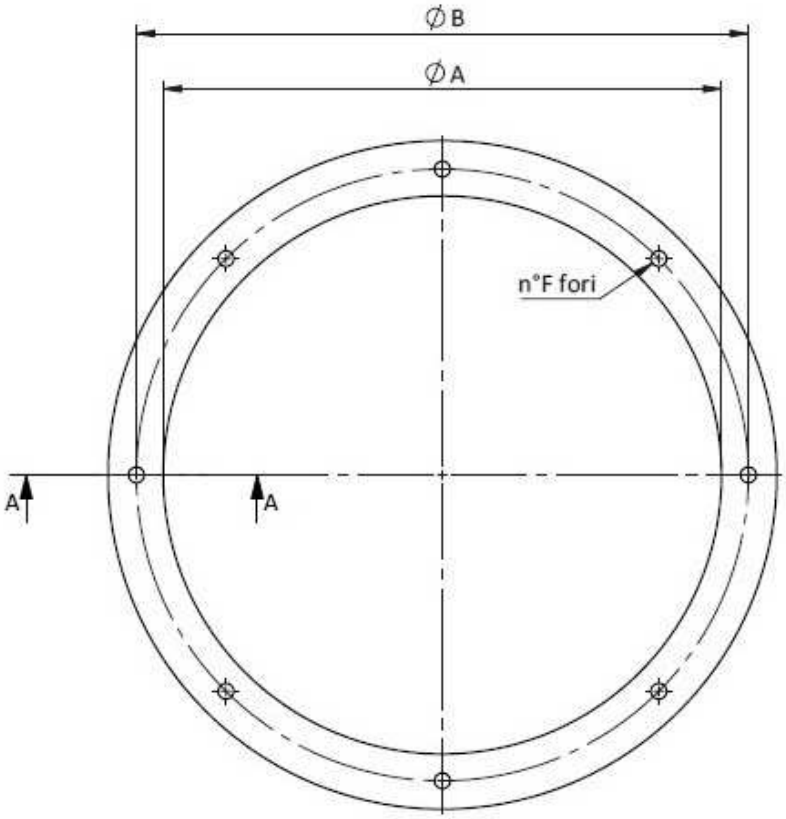

1050	1056	1103	6	50	12	18
1100	1106	1153	6	50	12	18
1120*	**1126**	**1169**	**6**	**50**	**12**	**24**
1150	1156	1203	6	50	12	18
1200	1206	1253	6	50	13	20
1250*	**1256**	**1299**	**6**	**50**	**13**	**24**
1270	1276	1319	6	50	13	24
1300	1306	1349	6	50	13	24
1350	1356	1399	6	50	13	24
1400*	**1406**	**1449**	**6**	**50**	**13**	**24**
1500	1506	1549	6	50	13	24
1600*	**1606**	**1649**	**6**	**50**	**13**	**24**

ATTENTION : the measures marked in green remain the same.
The symbol * indicates the mesures drilled according to DIN 24154/R1,T1.

Via della Vittoria, 23/A - 31040 NERVESA DELLA BATTAGLIA (TV)
Tel. 0422/887386 - Fax 0422/887673
www.aircomsrl.it - email: aircomtv@aircomsrl.it