TARGETTES À DISPARITION OU NON RETOUR
OUVERTURE MANUELLE

STANDARD o ATEX
II 2GDT6/T85° CX

SAS Ø 140÷600 mm

CARACTÉRISTIQUES TECHNIQUES

Acier zingué ou acier inox.
Les targettes à disparition ont l'avantage de laisser la section de passage complètement ouverte en position ouverte.
Le goujon tourne sur des coussinets en bronze ou des coussinets. Vitesse maximale de l'air 35 m/s.

ØSAS (mm)	Ø Goujon (mm)	Épaisseur diaph-ragme (mm)	Épaisseur corp (mm)	rotation goujon sur	largeur du levier (mm)
140÷180	16	3	1,5	Coussinets en bronze	175
200÷280	16		1,5		330
300÷480	16		2		330
500÷560	20	4	3	coussinets	340
580	25		3		540
600	30		3		540

SAS Ø140÷180

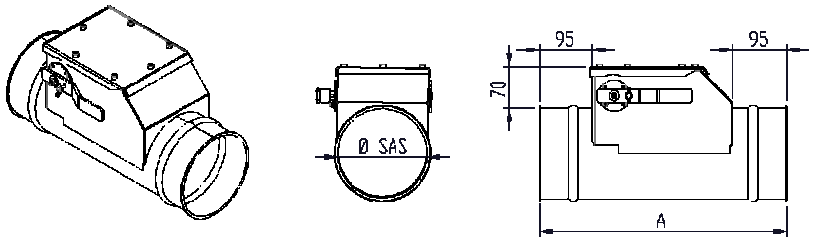

SAS Ø200÷480

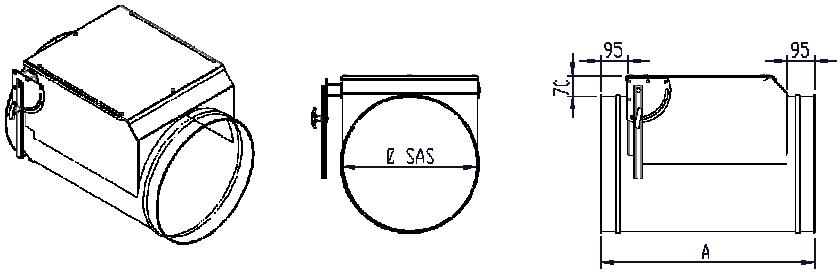

SAS Ø500÷600

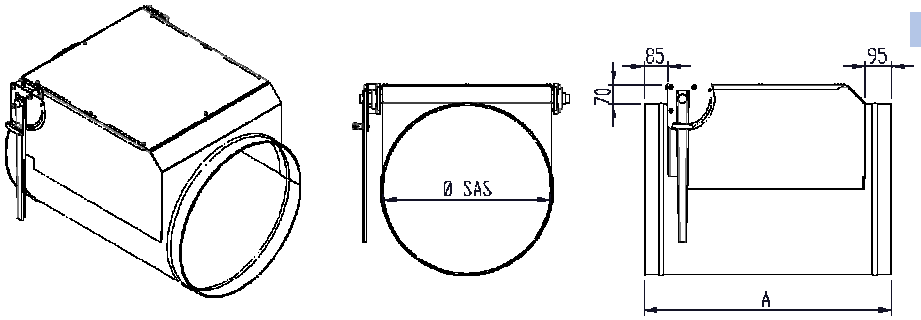

ØSAS (mm)	A(mm)
150	430
200	480
250	530
300	580
350	630
400	680
450	730
500	780
550	830
600	880

Via della Vittoria, 23/A - 31040 NERVESA DELLA BATTAGLIA (TV)
Tel. 0422/887386 - Fax 0422/887673
www.aircomsrl.it - email: aircomtv@aircomsrl.it