VERDECKTE UND RÜCKSCHLAG LUFTSCHIEBER
MANUELLE ÖFFNUNG

STANDARD o ATEX
II 2GDT6/T85° CX

SAS Ø 140÷600 mm

TECHNISCHE EIGENSCHAFTEN

Verzinkter Stahl oder Edelstahl.
Verdeckte Luftschieber haben den Vorteil, dass der Durchlassbereich in geöffneter Position vollständig geöffnet bleibt.
Der Stift dreht auf Bronzelager oder auf Lager. Max Luftgeschwindigkeit: 35 m/s.

ØSAS (mm)	Ø Stift (mm)	Diaphragmsdicke (mm)	Körperdicke (mm)	Drehung auf Stift	Länge Hebel (mm)
140÷180	16	3	1,5	Bronzelager	175
200÷280	16		1,5		330
300÷480	16		2		330
500÷560	20	4	3	Lager	340
580	25		3		540
600	30		3		540

SAS Ø140÷180

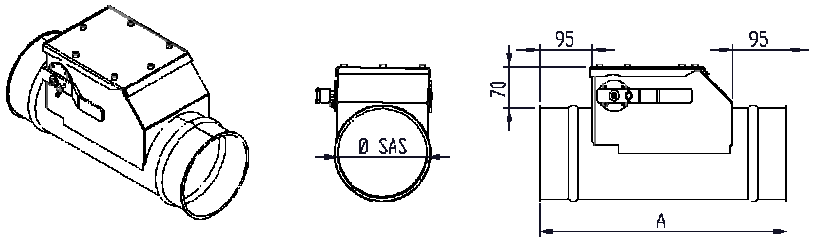

SAS Ø200÷480

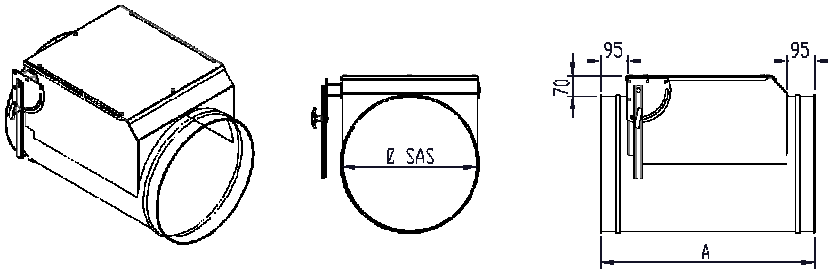

SAS Ø500÷600

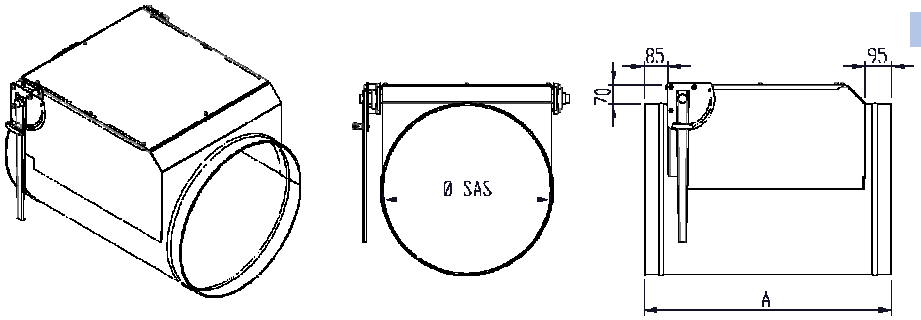

ØSAS (mm)	A(mm)
150	430
200	480
250	530
300	580
350	630
400	680
450	730
500	780
550	830
600	880

Via della Vittoria, 23/A - 31040 NERVESA DELLA BATTAGLIA (TV)
Tel. 0422/887386 - Fax 0422/887673
www.aircomsrl.it - email: aircomtv@aircomsrl.it